Направляющие SENZA Vento полного выдвижения скрытого монтажа

SENZA

Монтажные отверстия

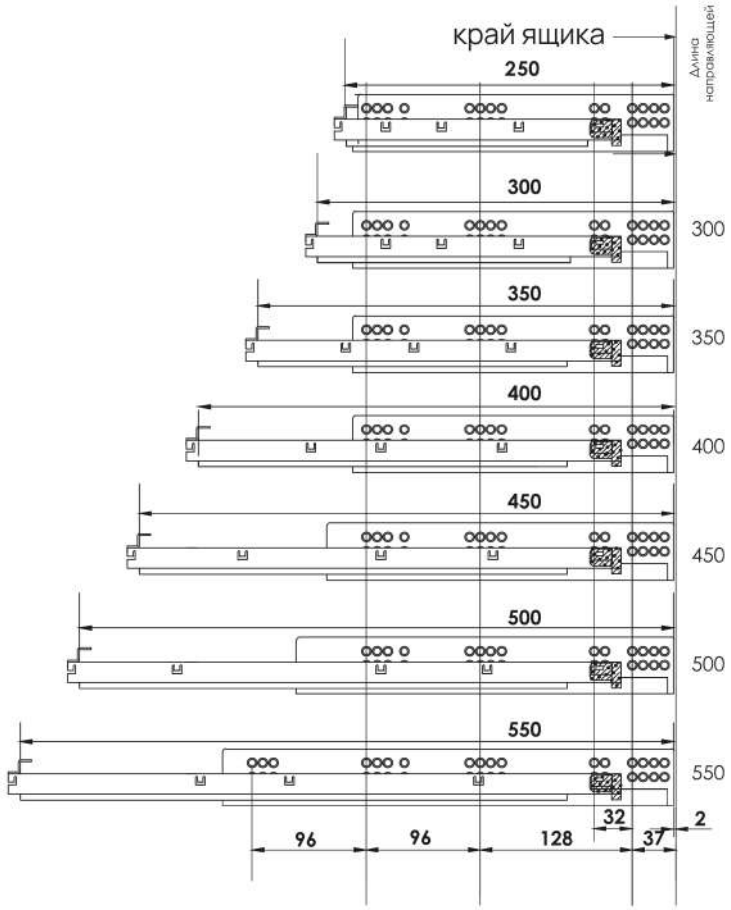



- **Плавный ход, встроенный доводчик**
- **Допустимая нагрузка 30 кг.**
- **Простота монтажа, не требует инструментов при установке.**
- **Регулировка в 3 плоскостях .**

LW - Внутренняя ширина корпуса;
SKW - Внутренняя ширина ящика;
Максимальный размер Max;
Максимальный размер Min;
NL - Номинальная длина направляющей;
LT - Внутренняя глубина ящика;
SKL - Длина ящика; X - Толщина фасада.

Установочные размеры

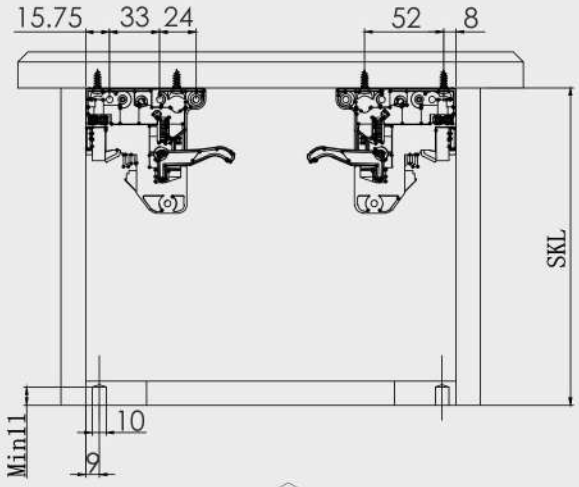

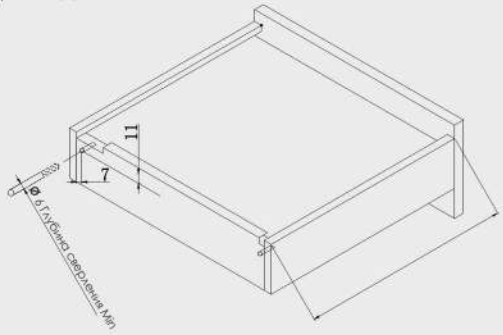

Ящик с накладным фасадом

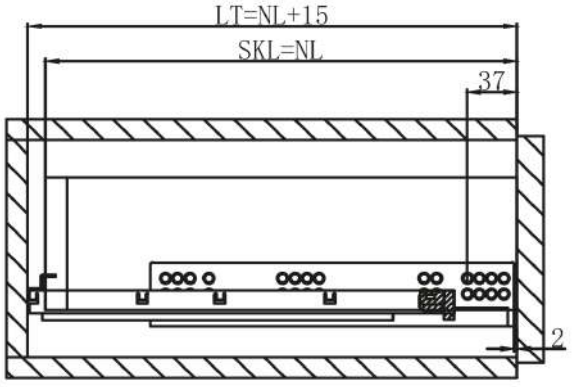

Ящик с вкладным фасадом

